ETAU DE PRECISION SINUS – EMPS

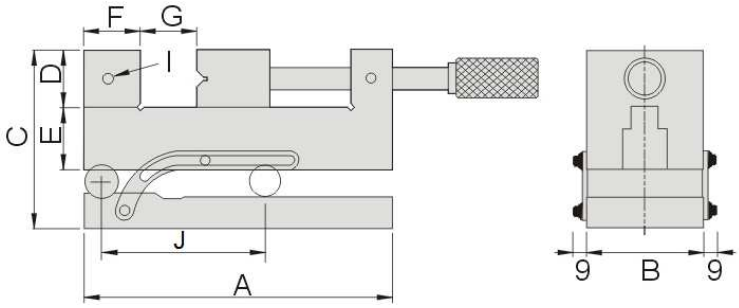

Dimensions en mm										
Référence	A	B	C	D	E	F	G	I	J	Poids en kg
1002/22/48	156	48	87,5	25	27	25	0-63	M6	100	3,7
1002/22/63	176	63	98,5	30	33	30	0-73	M6	100	6,0
1002/22/73	190	73	103,5	35	38	35	0-76	M6	100	8
1002/22/98	255	98	120,5	40	42	40	0-120	M8	150	16

Exécution : En acier à outils, trempé et rectifié. Réglage de l'angle d'inclinaison avec cales étalon sur le principe sinus. Livré avec table sinus et mallette de rangement (livré sans cales étalon).

- Dureté : 52-58 HRC.
- Inclinaison jusqu'à 46°.

Précision : Parallélisme : 0.003/100 mm
Equerrage : 0.005/100 mm

MECAMAG – 180, Rue du Genevois - F-73000 CHAMBERY – Tel 33(0) 479 843 450 – Fax 33(0) 479 843 451
Site : www.mecamag.fr e-mail : mecamag@mecamag.fr